Digitale Infostele FABRIC mit 43"-Monitor

Vorderseite · Front side 56,5 x 83,4 cm

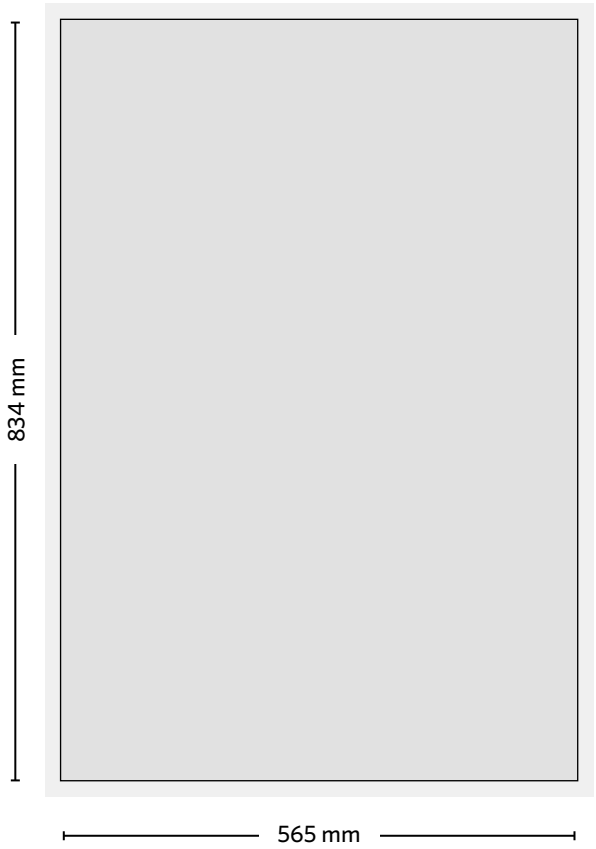

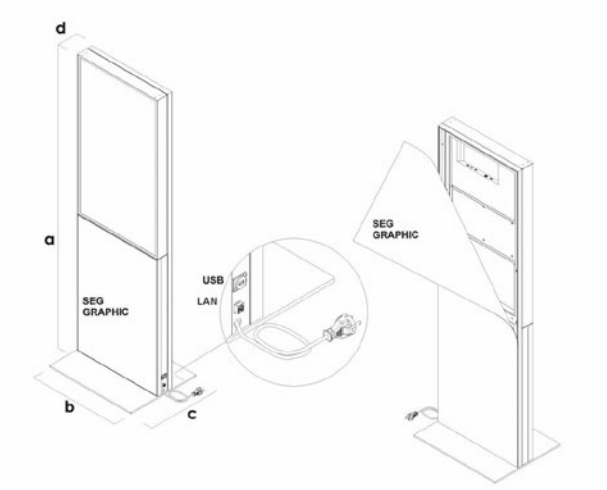

· Bitte umlaufend 3 cm Beschnitt anlegen.

· Auflösung bei Endgröße: 125 dpi

· Bitte den Sicherheitsabstand von mind. 3 cm Abstand vom Rand beachten.

· Please add a bleed of 3 cm.

· Resolution at final size: 125 dpi

· Please mind the safe area with at least 3 cm distance from the edge.

MARTINCOLOR
BILDKOMMUNIKATION

Gaugrafenstraße 24 d · 60489 Frankfurt am Main
Fon +49 (0) 69 75 60 80-0 · info@martincolor.de · **www.martincolor.de**

Digitale Infostele FABRIC mit 43"-Monitor

Rückseite · Back side 56,5 x 181,1 cm

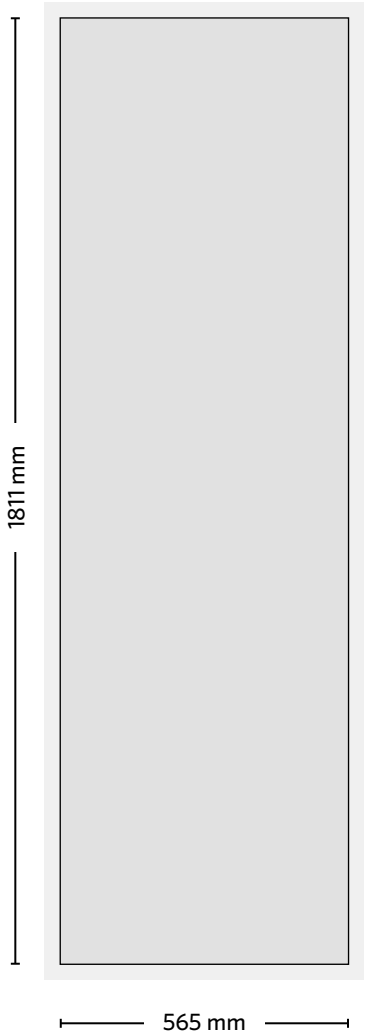

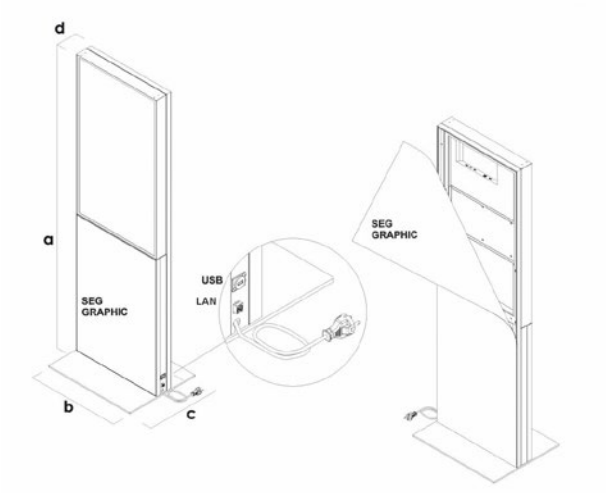

· Bitte umlaufend 3 cm Beschnitt anlegen.

· Auflösung bei Endgröße: 125 dpi

· Bitte den Sicherheitsabstand von mind. 3 cm Abstand vom Rand beachten.

· Please add a bleed of 3 cm.

· Resolution at final size: 125 dpi

· Please mind the safe area with at least 3 cm distance from the edge.

MARTINCOLOR
BILDKOMMUNIKATION

Gaugrafenstraße 24 d · 60489 Frankfurt am Main
Fon +49 (0) 69 75 60 80-0 · info@martincolor.de · **www.martincolor.de**

Digitale Infostele FABRIC mit 50"-Monitor

Vorderseite · Front side 65,2 x 74,6 cm

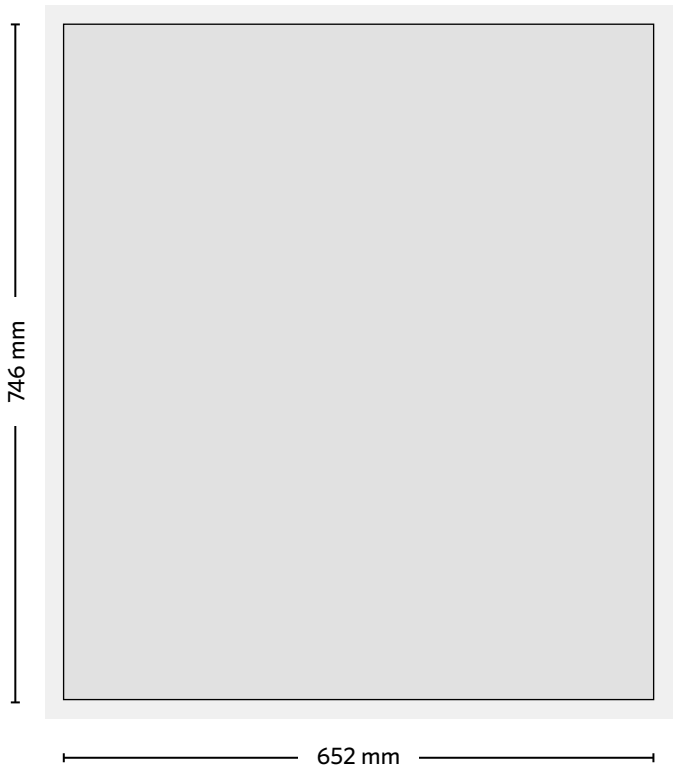

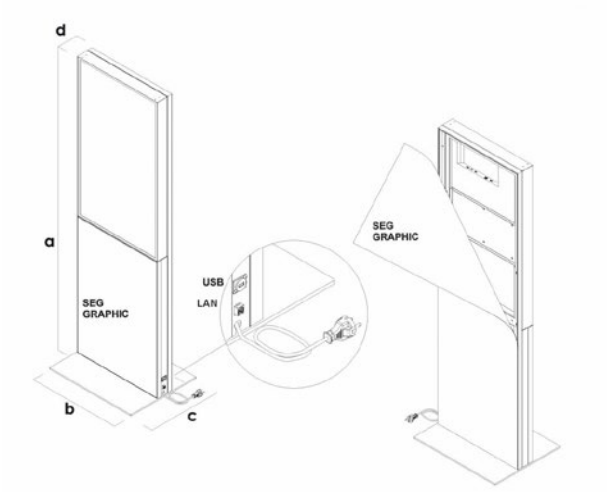

· Bitte umlaufend 3 cm Beschnitt anlegen.

· Auflösung bei Endgröße: 125 dpi

· Bitte den Sicherheitsabstand von mind. 3 cm Abstand vom Rand beachten.

· Please add a bleed of 3 cm.

· Resolution at final size: 125 dpi

· Please mind the safe area with at least 3 cm distance from the edge.

MARTINCOLOR
BILDKOMMUNIKATION

Gaugrafenstraße 24 d · 60489 Frankfurt am Main
Fon +49 (0) 69 75 60 80-0 · info@martincolor.de · **www.martincolor.de**

Digitale Infostele FABRIC mit 50"-Monitor

Rückseite · Back side 65,2 x 187,7 cm

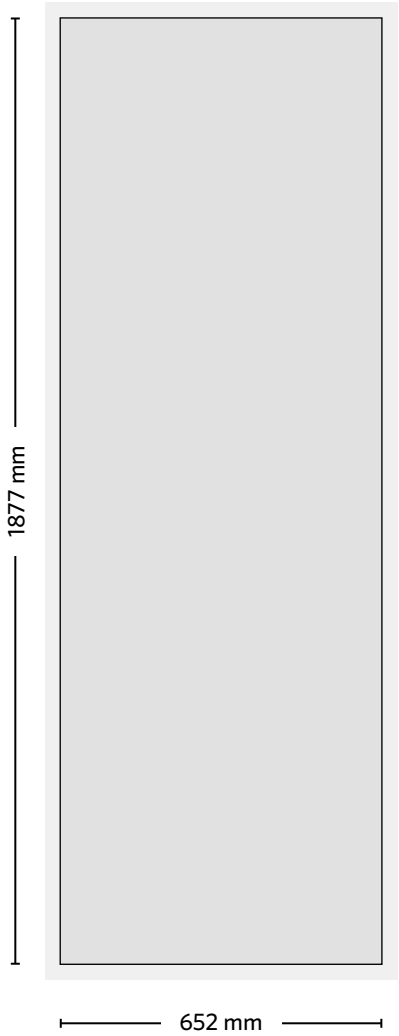

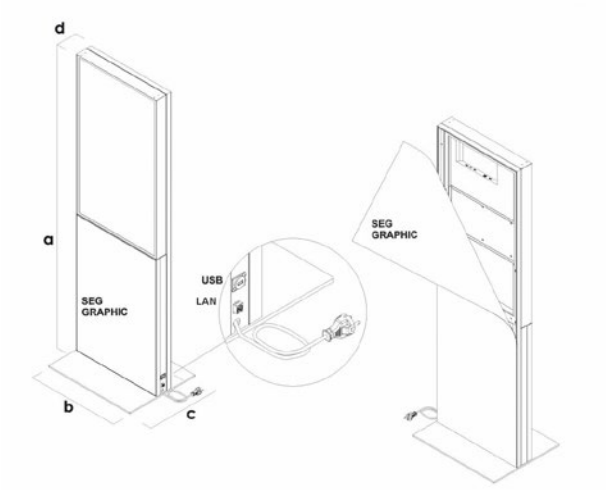

· Bitte umlaufend 3 cm Beschnitt anlegen.

· Auflösung bei Endgröße: 125 dpi

· Bitte den Sicherheitsabstand von mind. 3 cm Abstand vom Rand beachten.

· Please add a bleed of 3 cm.

· Resolution at final size: 125 dpi

· Please mind the safe area with at least 3 cm distance from the edge.

MARTINCOLOR
BILDKOMMUNIKATION

Gaugrafenstraße 24 d · 60489 Frankfurt am Main
Fon +49 (0) 69 75 60 80-0 · info@martincolor.de · **www.martincolor.de**

Digitale Infostele FABRIC mit 55"-Monitor

Vorderseite · Front side 73,2 x 71,4 cm

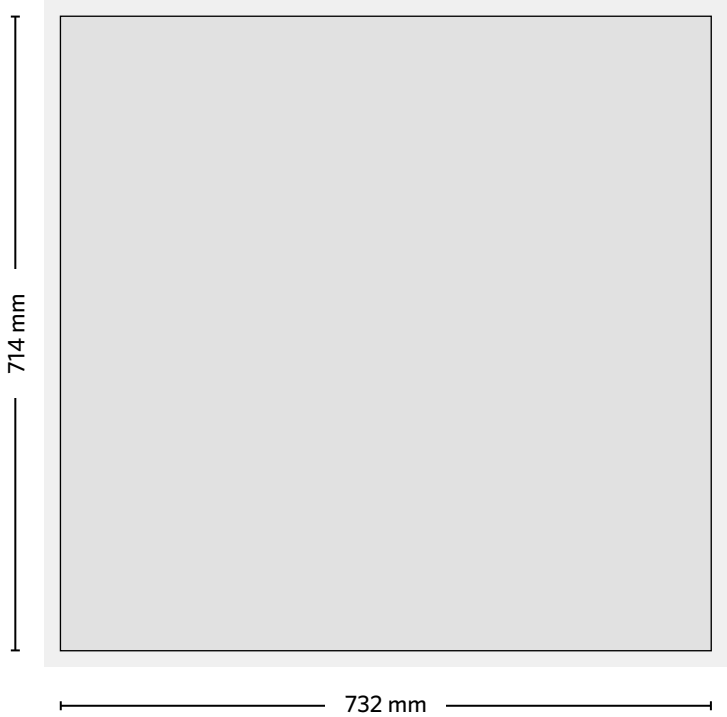

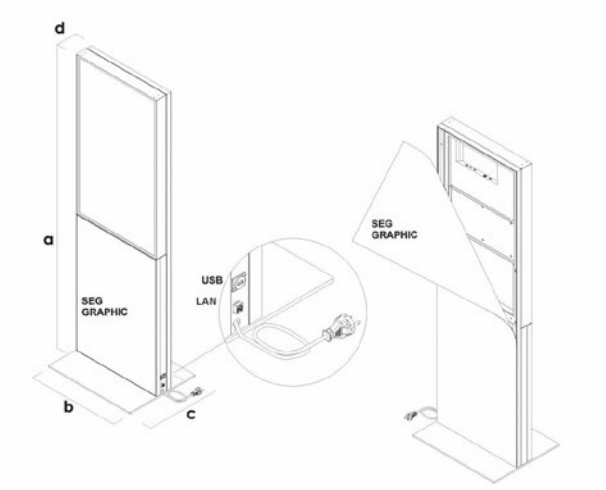

· Bitte umlaufend 3 cm Beschnitt anlegen.

· Auflösung bei Endgröße: 125 dpi

· Bitte den Sicherheitsabstand von mind. 3 cm Abstand vom Rand beachten.

· Please add a bleed of 3 cm.

· Resolution at final size: 125 dpi

· Please mind the safe area with at least 3 cm distance from the edge.

MARTINCOLOR
BILDKOMMUNIKATION

Gaugrafenstraße 24 d · 60489 Frankfurt am Main
Fon +49 (0) 69 75 60 80-0 · info@martincolor.de · **www.martincolor.de**

Digitale Infostele FABRIC mit 55"-Monitor

Rückseite · Back side 73,2 x 196,1 cm

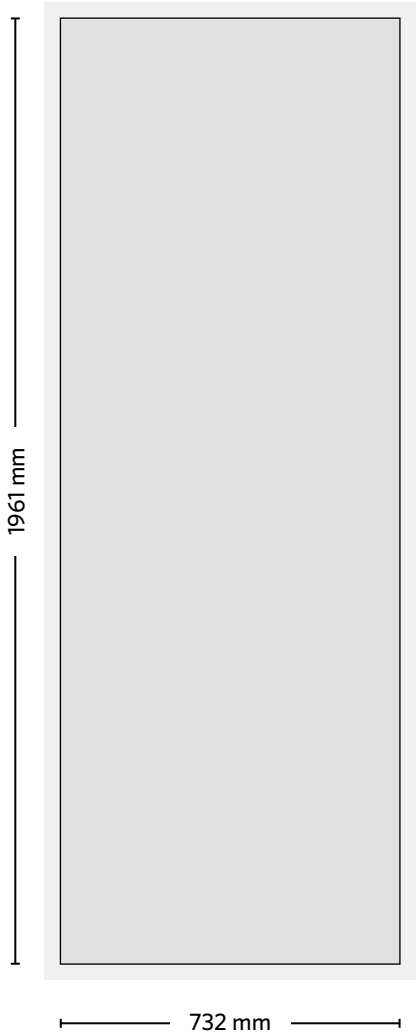

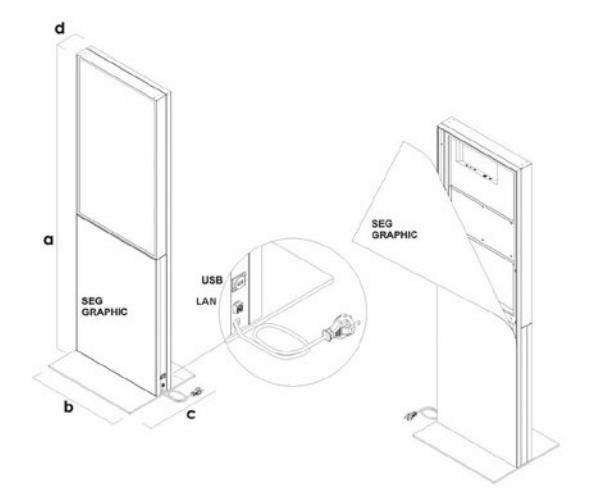

· Bitte umlaufend 3 cm Beschnitt anlegen.

· Auflösung bei Endgröße: 125 dpi

· Bitte den Sicherheitsabstand von mind. 3 cm Abstand vom Rand beachten.

· Please add a bleed of 3 cm.

· Resolution at final size: 125 dpi

· Please mind the safe area with at least 3 cm distance from the edge.

MARTINCOLOR
BILDKOMMUNIKATION

Gaugrafenstraße 24 d · 60489 Frankfurt am Main
Fon +49 (0) 69 75 60 80-0 · info@martincolor.de · **www.martincolor.de**

Vorgaben zur Druckdatenerstellung
Specifications for print data

+49 (0) 69 75 60 80-0

Datenübermittlung
Senden Sie Ihre Druckdaten per E-Mail an Ihren Kundenberater oder an **info@martincolor.de** (max. 10 MB). Größere Dateien können Sie uns über **www.wetransfer.com** kostenlos und ohne Anmeldung übermitteln.

Brauchen Sie Hilfe?
Sie können die Daten nicht entsprechend vorbereiten? Selbstverständlich können wir Ihre Daten nach Ihren Vorgaben aufbereiten.

Data transfer
Please send your print data by e-mail to your contact person or to **info@martincolor.de** (max. 10 MB). For bigger data use **www.wetransfer.com** (no costs and no registration needed).

Do you need help?
You are not able to prepare the data? Of course we can prepare your data according to your specifications.

Dateiformate
Bitte senden Sie uns Druck-PDFs oder offene Daten aus Grafikprogrammen.

Wir akzeptieren Dateien aus:	Adobe InDesign, Illustrator, Photoshop sowie PDF- und EPS-Dateien
Nicht druckfähig sind Dateien aus:	Word, PowerPoint, Excel, MS Publisher sowie PDFs aus diesen Programmen

Seitenformat und Bildauflösung
Legen Sie Ihre Datei im Maßstab 1:1, 1:2 oder 1:10 an. Beachten Sie, dass im Maßstab 1:2 oder 1:10 die Bildauflösung entsprechend höher sein muss (verdoppelt bei 1:2, verzehnfacht bei 1:10).

Sie können die Bildqualität der Druck-PDFs in der 100%-Ansicht im Acrobat überprüfen (200 % bei 1:2, 1.000 % bei 1:10).

Schnittmarken
Wenn Sie Schnittmarken anlegen, platzieren Sie sie außerhalb des Beschnitts.

Schriften
Alle in der Datei verwendeten Schriften beifügen oder in Pfade umwandeln. Verwenden Sie keine Schriftgrößen unter einer Versalhöhe von 1 cm, da der Text unlesbar werden kann.

Farben
Alle Druckdaten müssen im CMYK-Farbraum angelegt sein.
Daten im RGB-Modus und Sonderfarben werden nach ‚Coated FOGRA39 (ISO 12647-2:2004)' in CMYK umgewandelt. Dabei kann es zu Farbabweichungen kommen.

Sonderfarben (HKS, Pantone,...) können nur simuliert werden, eine Annäherung ist jedoch möglich. Fügen Sie hierfür Ihre Pantone-/HKS-Töne oder einen farbverbindlichen Proof bei. Gerne führen wir gegen Aufpreis einen Andruck für Sie durch.

Um bei schwarzen Flächen ein tiefes Schwarz zu erhalten, empfehlen wir Ihnen die Unterfüllung mit Cyan, Magenta und Gelb.
Beispiel: C=50 M=50 Y=50 K=100

Data formats
Please send us printable PDF files or open data from your graphic programs.

We accept files from:	Adobe InDesign, Illustrator, Photoshop, PDF + EPS files
Not printable are files from:	Word, PowerPoint, Excel, MS Publisher and PDF files from these programs

Page format and resolution
Use a scale of 1:1, 1:2 or 1:10. Notice, that in a ratio of 1:2 or 1:10 the resolution has to be accordingly higher (doubled at 1:2, tenfold at 1:10).

Crop marks
If you use crop marks, place them outside the bleed.

Fonts
Please send us all used fonts or convert them to path. Don't use font sizes smaller than 1 cm. The text might get unreadable.

Colors
Please make sure that all documents are laid out for the CMYK area. Data in RGB area or special colors will be converted to CMYK with ‚Coated FOGRA39 (ISO 12647-2:2004)'. This process may lead to color variations.

Special colors (HKS, Pantone,...) can only be simulated but approach is possible. For that you name us your color or send us a proof. It is no problem to test the file and print a sample, if you are willing to pay an extra charge.

To reach a deep black in black areas we advise you to add cyan, magenta and yellow to black.
For example: C=50 M=50 Y=50 K=100

MARTINCOLOR BILDKOMMUNIKATION
Gaugrafenstraße 24 d · 60489 Frankfurt am Main
Fon +49 (0) 69 75 60 80-0 · info@martincolor.de · **www.martincolor.de**